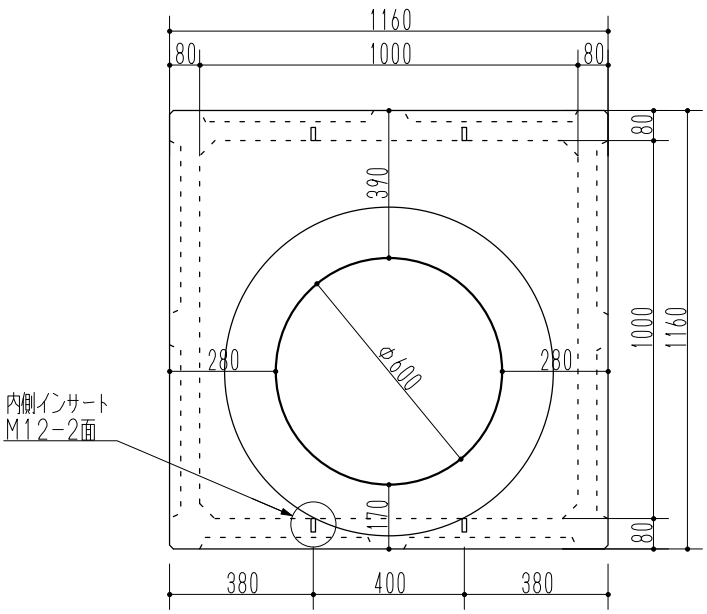

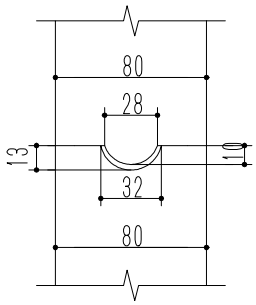

a部詳細

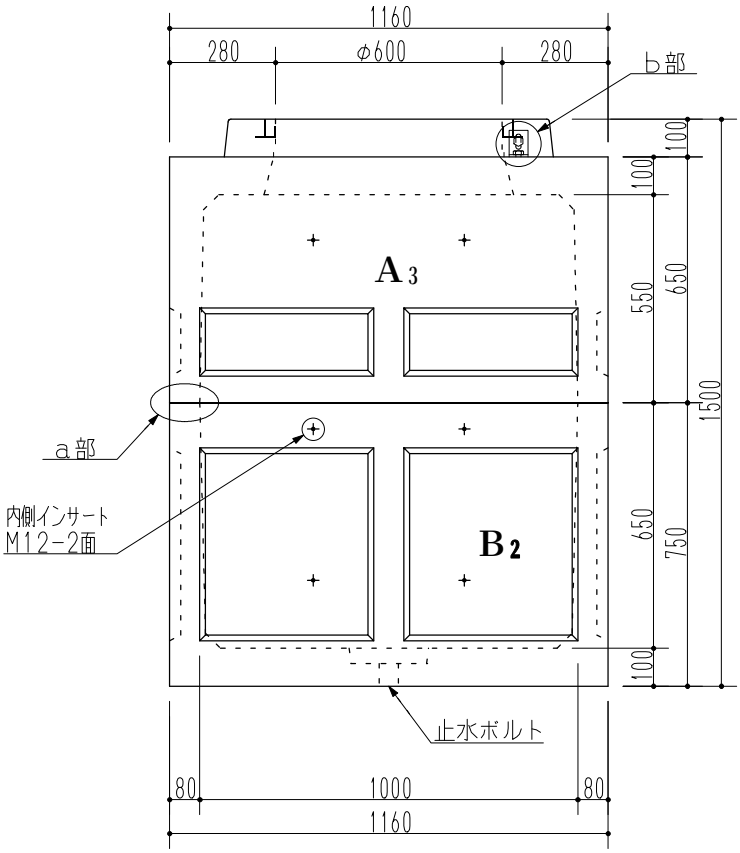

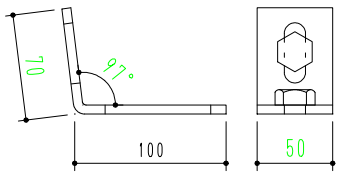

(FB-6t×50×170)

b部詳細

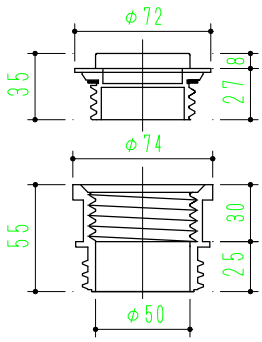

止水ボルト詳細

※参考重量１６３３ｋｇ

品名	OK式ハンドホール 1000×1000×1200H						
承認		検図		設計		縮尺	1/20
						図面番号	1012
フジプレコン株式会社							