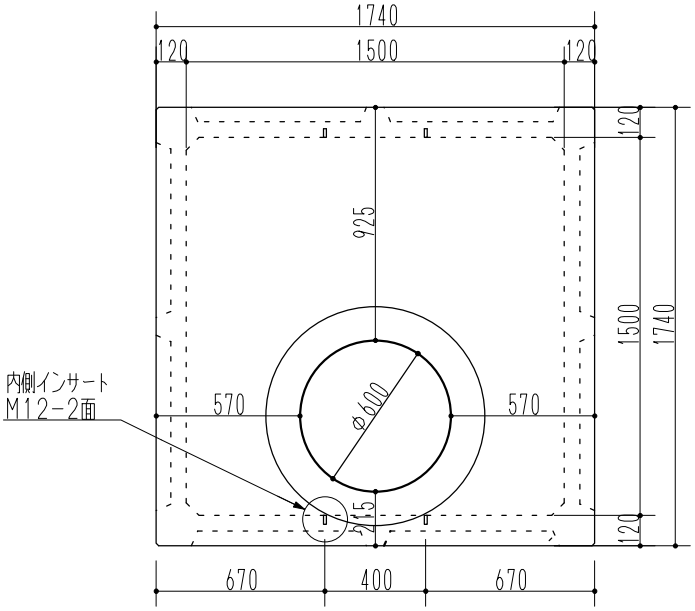

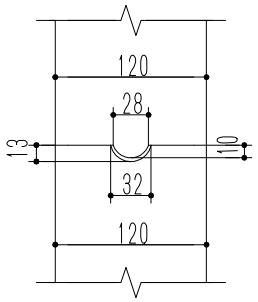

a部詳細

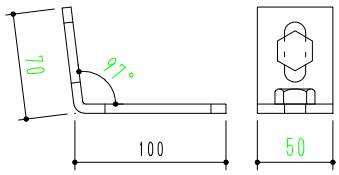

(FB-6t×50×170)

b部詳細

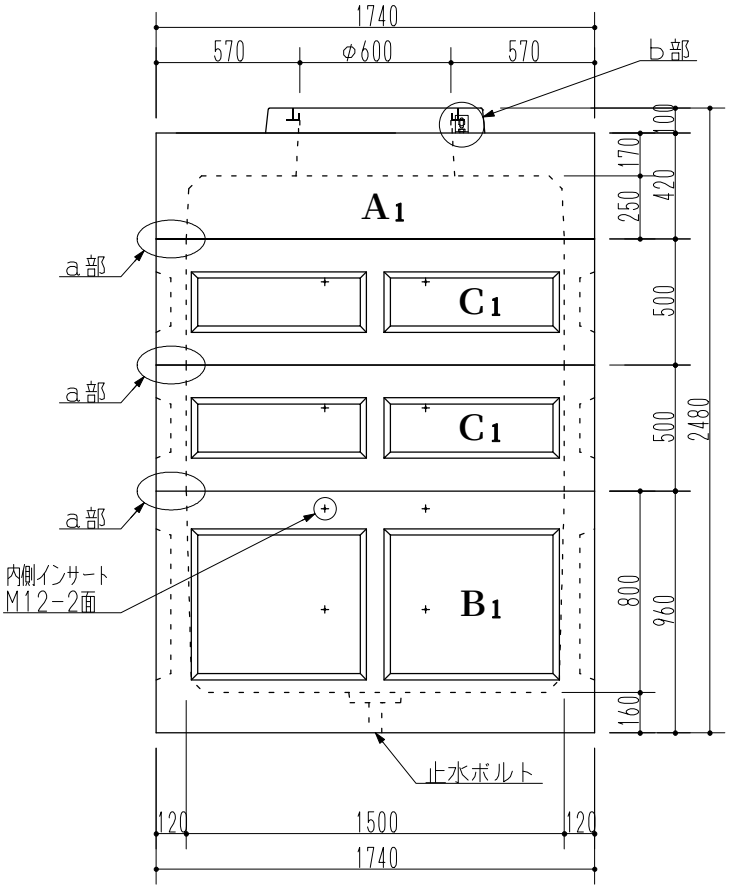

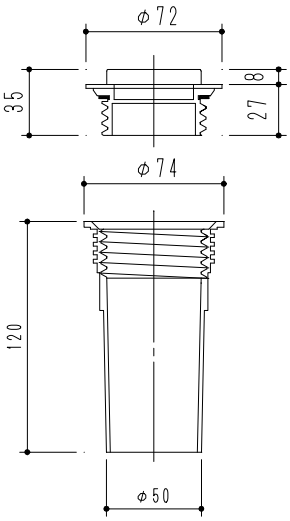

止水ボルト詳細

※参考重量５８４５ｋｇ

品名	OK式ハンドホール 1500×1500×2050H						
承認		検図		設計		縮尺	1/30
						図面番号	15205

フジプレコン株式会社